DU1.1Stahlblech

1.100 l

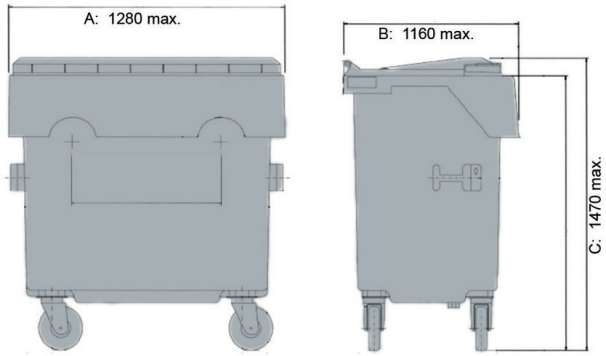

Datos Técnicos*1			
Dimension Exterior L x An x Al (mm)	**Longitud (mm):** 1280 max.	**Anchura (mm):** 1160 max.	**Altura (mm):** 1470 max.
Contenido (ltr)	1100 l		
Material cuerpo / Material tapa	Chapa de acero galvanizado / Chapa de acero galvanizado		
Carga en carga útil (kg)	kg 440kg		

Características		Equipamiento especial / accesorios*2
Chasis:	Rueda de 200 mm de Ø, ruedas con cubiertas de goma, 4 ruedas giratorias, 2 topes de rueda o sistema de bloqueo central.	Inserción de vidrio inserción de papel cierre centralizado asas de elevación enganche de recogida apertura de tapa con pedal receptáculo para carretilla elevadora soldadura estanca al
Mecanismo de recogida:	Sistema Diamond	
Preparado para transpondedor:	Sí	

Cantidades de carga (Unid./val. indicativos)
Por encargo

Marcado
en la tapa, en el chasis

*1 Toda la información son propiedades características o valores orientativos. Nos reservamos el derecho de realizar cambios o mejoras visuales o técnicas menores.

*2 Los equipos y accesorios especiales, así como otros colores, están sujetos a un recargo y bajo petición.

Craemer GmbH | Brocker Strasse 1 | 33442 Herzebrock-Clarholz | Alemania
Fon: +49 5245 43-0 | Ventas de exportación: +49 160 3705887
Fax: +49 5245 43-201 | info@craemer.com | www.craemer.com