MGB 80 l

80 l

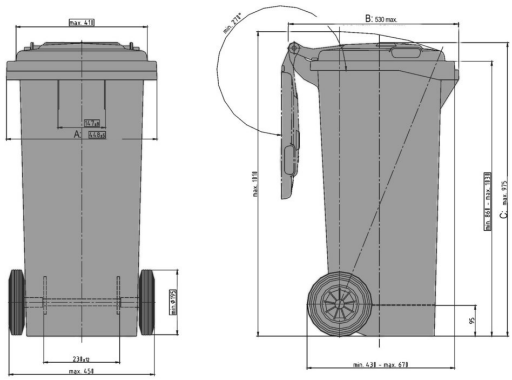

Datos Técnicos*1			
Dimension Exterior L x An x Al (mm)	**Longitud (mm):** 448 ±5	**Anchura (mm):** 530 max.	**Altura (mm):** 975 max.
Contenido (ltr)	80 l		
Material cuerpo / Material tapa	PE / PE		
Carga en carga útil (kg)	kg 40kg		
Colores disponibles	rojo, verde, marrón, azul, amarillo, antracita		

Características		Equipamiento especial / accesorios*2
El contenedor está homologado según:	EN 840, RAL-GZ951/1, Richtlinie 2000/14/EG	Tapa abatible por ambos lados
Chasis:	Exterior, rueda de 200 mm Ø, ruedas de goma, eje de rueda de acero	cierre automático
Mecanismo de recogida:	Barra de agarre	reflectores
Preparado para transpondedor:	Sí	ruedas de 250 mm de Ø

Cantidades de carga (Unid./val. indicativos)
Por encargo

Marcado
en la tapa, en el chasis

*1 Toda la información son propiedades características o valores orientativos. Nos reservamos el derecho de realizar cambios o mejoras visuales o técnicas menores.

*2 Los equipos y accesorios especiales, así como otros colores, están sujetos a un recargo y bajo petición.

Craemer GmbH | Brocker Strasse 1 | 33442 Herzebrock-Clarholz | Alemania
Fon: +49 5245 43-0 | Ventas de exportación: +49 160 3705887
Fax: +49 5245 43-201 | info@craemer.com | www.craemer.com