HUB3000

3.000 l

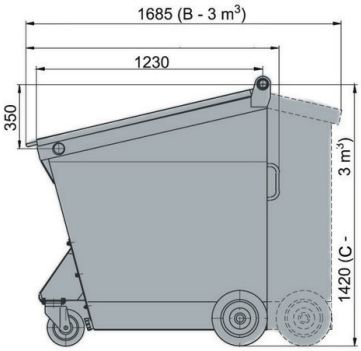

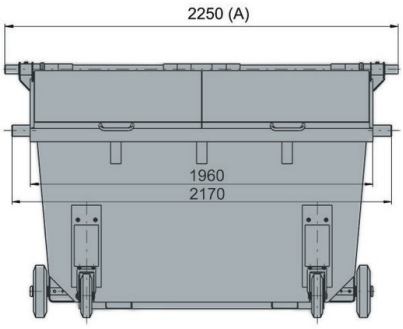

Technische Daten*1			
Außenmaß L x B x H (mm)	**Länge (mm):** 2250 + 9 - 4	**Breite (mm):** 1685 max.	**Höhe (mm):** 1420 + 25 - 5
Nennvolumen (l)	3000 l		
Material Rumpf / Material Deckel	Stahlblech, verzinkt / Stahlblech, verzinkt		
Traglast in (kg) Nutzlast	kg 1200kg		

Ausführung	
Behälter entspricht:	EN 12574, EN ISO 1461
Fahrwerk:	Rad-Ø 200 / 300 mm, gummibereifte Räder, 2 Lenkrollen, 2 Bockrollen
Aufnahme:	Aufnahmezapfen
Mit 2" Ablaufstopfen	
Flachdeckel, Stahlblech oder Kunststoff	

Sonderausstattung / Zubehör*2

Öldichte Verschweißung
Papiereinwurfhaube
Diverse Schlossvarianten
Weitere Sonderausstattung auf Anfrage

Verlademengen (Stk./Richtwerte)

Auf Anfrage

Beschriftung

auf dem Deckel, auf dem Rumpf

*1 Bei allen Angaben handelt es sich um charakteristische Eigenschaften bzw. Richtwerte. Geringfügige optische oder technische Änderungen bzw. Verbesserungen behalten wir uns vor.

*2 Sonderausstattung und Zubehör sowie andere Farben aufpreispflichtig und auf Anfrage.

Heckumleerbehälter Stahlblech, mit Flachdeckel, HUB3000, 02/2021, Nr.7

Craemer GmbH | Brocker Straße 1 | 33442 Herzebrock-Clarholz | Deutschland
Tel. +49 5245 43-0 | info@craemer.com | www.craemer.com