MGBneo 240 l clinical waste

MGBneo für die Entsorgung medizinischer Abfälle gemäß UN3291

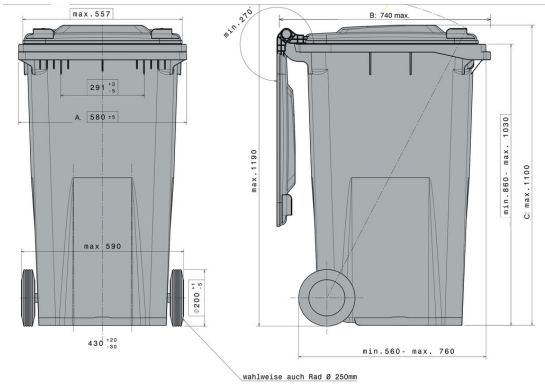

Technische Daten*1			
Außenmaß L x B x H (mm)	**Länge (mm):** 580 ±5	**Breite (mm):** 740 max	**Höhe (mm):** 1100 max.
Nennvolumen (l)	240 l		
Material Rumpf / Material Deckel	PE / PE		
Traglast in (kg) Nutzlast	kg 96kg		
Lieferbare Farben	gelb		

Ausführung		**Sonderausstattung / Zubehör*2**
Mit Dreikantdeckelschloss		Räder = Ø 250 mm
Behälter entspricht:	EN 840, RAL-GZ 951/1, UN 3291	
Fahrwerk:	Außenliegend, Rad-Ø 200 mm, gummibereifte Räder, Radachse aus Stahl	
Aufnahme:	Kammaufnahmeleiste	
Vorbereitet für Transponder:	Ja	

Verlademengen (Stk./Richtwerte)

Auf Anfrage

Beschriftung

*1 Bei allen Angaben handelt es sich um charakteristische Eigenschaften bzw. Richtwerte. Geringfügige optische oder technische Änderungen bzw. Verbesserungen behalten wir uns vor.

*2 Sonderausstattung und Zubehör sowie andere Farben aufpreispflichtig und auf Anfrage.

Craemer GmbH | Brocker Straße 1 | 33442 Herzebrock-Clarholz | Deutschland
Tel. +49 5245 43-0 | info@craemer.com | www.craemer.com