Conteneur DU

1100 l

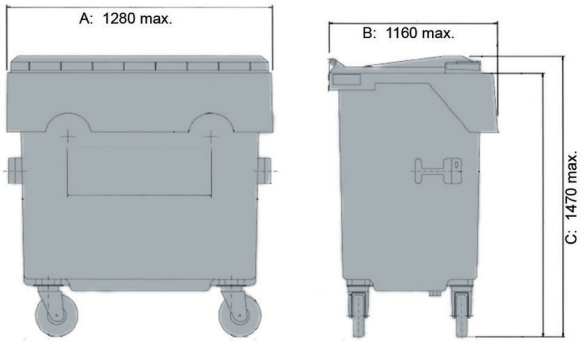

Données techniques			
Dimensions Extérieures L x L x H (mm)	**A:** 1280 max.	**B:** 1160 max.	**C:** 1470 max.
Matériau			

Caractéristiques		Équipement spécial / accessoire
Châssis :	Roue Ø 200 mm, roues avec pneu en caoutchouc, 4 roues, 2 freins sur roue ou frein centralisé	Ouverture du verre
Poignée :	Préhension Diamond	Ouverture du papier
Préparé pour le transpondeur :	[P:Vorbereitet_fur_Transponder	Verrouillage centralisé
		Poignée de levage
		Tourillons de préhension
		Pédale d'ouverture du couvercle
		Préhension par chariot élévateur
		Po

Quantités approximatives par containers
Sur demande

Marquage
sur le couvercle, sur la cuve

*1 Toutes les informations consistent en des propriétés caractéristiques ou des valeurs indicatives. Nous nous réservons le droit de procéder à des modifications ou améliorations techniques ou visuelles infimes.

*2 Équipement spécifique, accessoire et autre colori sur demande et sur cotation particulière.

Craemer GmbH | Brocker Strasse 1 | 33442 Herzebrock-Clarholz | Allemagne
Fon: +49 5245 43-0 | info@craemer.com | www.craemer.com

Craemer France Sarl |10 rue du Pic au Vent|CRT1|Parc Vendôme|59810 Lesquin|France
Téléphone :+33 3 20 22 08 20| Téléfax :+33 3 20 30 33 60| info@craemer.com | www.craemer.fr