MGB

80 l

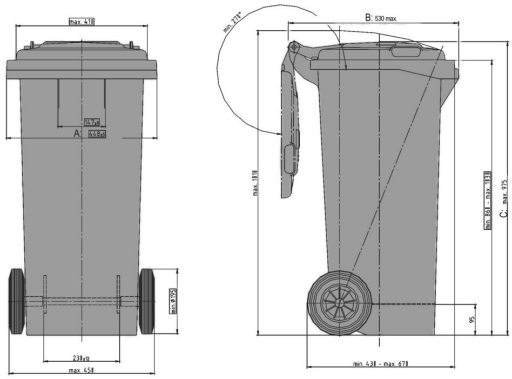

Données techniques

Dimensions Extérieures L x L x H (mm)	**A:** 448 ±5	**B:** 530 max.	**C:** 975 max.
Matériau			

Caractéristiques

Le conteneur répond aux normes suivantes :	EN 840, RAL-GZ951/1, Directive 2000/14/UE
Châssis :	Extérieur, roue Ø 200 mm, roues avec pneu en caoutchouc, essieu de roue massif en acier galvanisé traité à chaud
Poignée :	Peigne de préhension
Préparé pour le transpondeur :	[P:Vorbereitet_fur_Transponder

Équipement spécial / accessoire

Fermeture automatique
Réflecteurs

Quantités approximatives par containers

Sur demande

Marquage

sur le couvercle, sur la cuve

*1 Toutes les informations consistent en des propriétés caractéristiques ou des valeurs indicatives. Nous nous réservons le droit de procéder à des modifications ou améliorations techniques ou visuelles infimes.

*2 Équipement spécifique, accessoire et autre coloris sur demande et sur cotation particulière.

Craemer GmbH | Brocker Strasse 1 | 33442 Herzebrock-Clarholz | Allemagne
Fon: +49 5245 43-0 | info@craemer.com | www.craemer.com

Craemer France Sarl |10 rue du Pic au Vent|CRT1|Parc Vendôme|59810 Lesquin|France
Téléphone :+33 3 20 22 08 20| Téléfax :+33 3 20 30 33 60| info@craemer.com | www.craemer.fr