# MGBneo

240 l

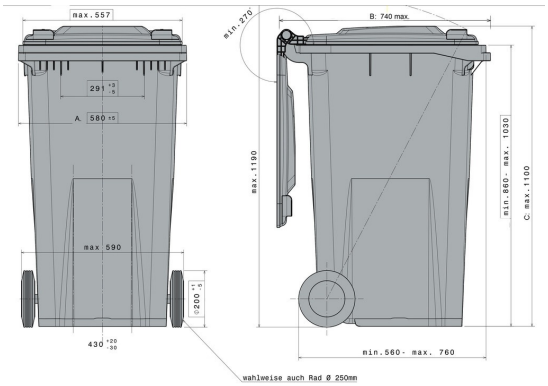


## Données techniques

| | | | |
|---|---|---|---|
| Dimensions Extérieures L x L x H (mm) | **A:** 580 ±5 | **B:** 740 max. | **C:** 1100 max. |
| Poids (kg) | 10.8 kg | | |
| Matériau | | | |

## Caractéristiques

| | |
|---|---|
| Le conteneur répond aux normes suivantes : | EN 840, RAL-GZ951/1, Directive 2000/14/UE |
| Châssis : | Extérieur, roue Ø 200 mm, roues avec pneu en caoutchouc, essieu de roue massif en acier galvanisé traité à chaud |
| Poignée : | Peigne de préhension |
| Préparé pour le transpondeur : | [P:Vorbereitet_fur_Transponder |

## Équipement spécial / accessoire

Couvercle à ouverture bilatérale
Fermeture automatique
Réflecteurs
Bras Ø 250 mm
Ouverture du papier
Ouverture du verre
Fermeture du couvercle

## Quantités approximatives par containers

Sur demande

## Marquage

sur le couvercle, sur la cuve

*1 Toutes les informations consistent en des propriétés caractéristiques ou des valeurs indicatives. Nous nous réservons le droit de procéder à des modifications ou améliorations techniques ou visuelles infimes.

*2 Équipement spécifique, accessoire et autre colori sur demande et sur cotation particulière.



Craemer GmbH | Brocker Strasse 1 | 33442 Herzebrock-Clarholz | Allemagne
Fon: +49 5245 43-0 | info@craemer.com | www.craemer.com

Craemer France Sarl |10 rue du Pic au Vent|CRT1|Parc Vendôme|59810 Lesquin|France
Téléphone :+33 3 20 22 08 20| Téléfax :+33 3 20 30 33 60| info@craemer.com | www.craemer.fr