MGBneo pour l'élimination selon la directive UN1950

MGBneo pour l'élimination selon la directive UN1950

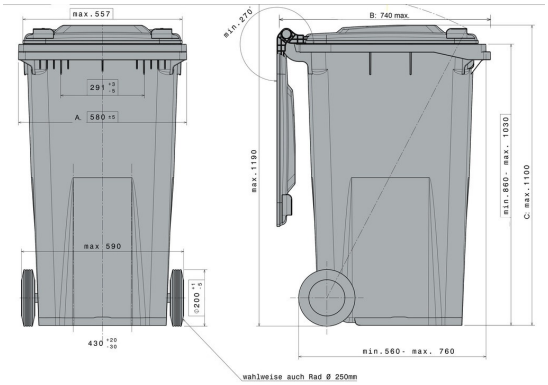

Données techniques			
Dimensions Extérieures L x L x H (mm)	**A:** 580±5	**B:** 740	**C:** 1100
Volume (l)	240 l		
Matériau Cuve / Matériau Couvercle	PEHD / PEHD		
Charge Utile (kg)	kg 40 kg		
Coloris disponibles	gris		

Caractéristiques	Équipement spécial / accessoire
	Couvercle à ouverture bilatérale Fermeture automatique Réflecteurs Bras 120-240 l = Ø 250 mm / 340 l = Ø 300 mm Ouverture du papier Ouverture du verre Fermeture du couvercle

Quantités approximatives par containers
Sur demande

Marquage
sur le couvercle, sur la cuve

*1 Toutes les informations consistent en des propriétés caractéristiques ou des valeurs indicatives. Nous nous réservons le droit de procéder à des modifications ou améliorations techniques ou visuelles infimes.

*2 Équipement spécifique, accessoire et autre colori sur demande et sur cotation particulière.

Craemer GmbH | Brocker Strasse 1 | 33442 Herzebrock-Clarholz | Allemagne
Fon: +49 5245 43-0 | info@craemer.com | www.craemer.com

Craemer France Sarl |10 rue du Pic au Vent|CRT1|Parc Vendôme|59810 Lesquin|France
Téléphone :+33 3 20 22 08 20| Téléfax :+33 3 20 30 33 60| info@craemer.com | www.craemer.fr