# Bac gerbable et emboîtable

30 kg / 32 l

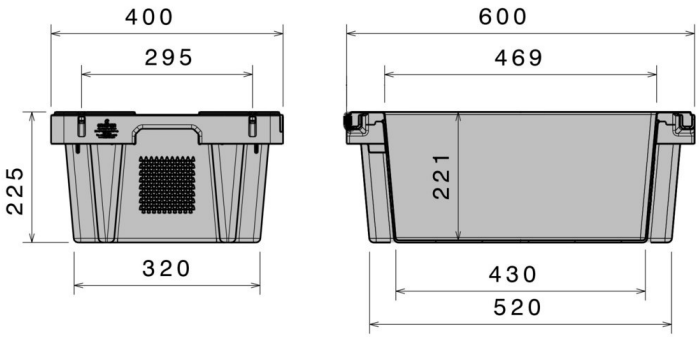


Art.-Nr.: 83861220

| Caractéristiques | En option |
|---|---|
| Couleur: noir<br>Emboîtable, gerbable<br>Conductrice<br>Résiste à des températures comprises entre -30 °C à +40 °C, brièvement jusqu'à +90 °C<br>Résistant à la plupart des produits chimiques et détergents<br>Sans risque alimentaire. Conforme HACCP | Couvercle |

**Quantités approximatives par containers**

Sur demande

**Marquage**

Marquage à chaud : texte, logo ou numérotation sur demande et selon quantité. Positionnement: Sur Rendez-vous.

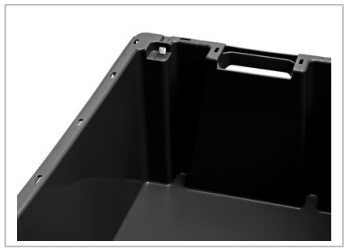

*1 Toutes les données techniques comprennent des caractéristiques qui ont été testées dans des conditions spécifiques. Des données variables peuvent résulter de conditions d'utilisation différentes telles que la méthode de chargement, la température ou encore la durée de stockage. Toutes les données et informations spécifiées sont sujettes à modification sans préavis. L'équipe de notre Bureau d'Etudes se tient à votre entière disposition pour étudier vos besoins spécifiques.



Craemer GmbH | Brocker Strasse 1 | 33442 Herzebrock-Clarholz | Allemagne
Fon: +49 5245 43-0 | info@craemer.com | www.craemer.com

Craemer France Sarl |10 rue du Pic au Vent|CRT1|Parc Vendôme|59810 Lesquin|France
Téléphone :+33 3 20 22 08 20| Téléfax :+33 3 20 30 33 60| info@craemer.com | www.craemer.fr