Caja apilable y encastrable

30 kg / 32 l

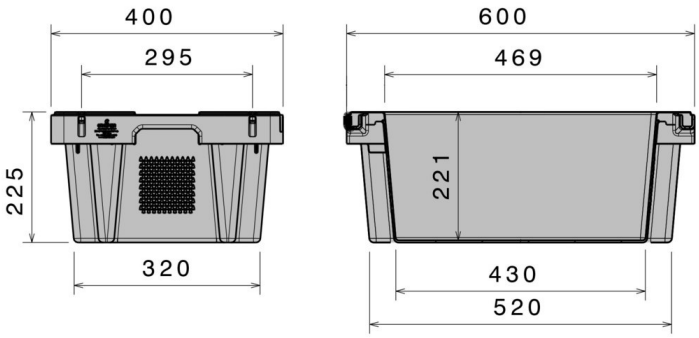

Art.-Nr.: 83861220

Características	Opcional
Color: negro Apilable y encastrable Conductibles Estabilidad dimensional a temperaturas entre -30 °C y +40 °C, brevemente soporta hasta +90 °C Resistentes contra la mayor parte de agentes químicos y detergentes Calidad alimentaria / Conforme a HACCP	Tapa

Cantidades de carga (Unid./val. indicativos)

A consulta

Marcado

Impresión de textos, logotipos y numeraciones a consulta según cantidades. Posición a consulta.

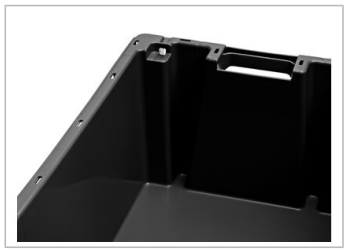

*1 Todos los datos técnicos son propiedades características que han sido constatadas bajo condiciones específicas de ensayo. Bajo condiciones de uso diferentes como cargas admisibles, temperatura de uso y duración de almacenaje, resultan valores diferentes que pueden ser controlados a consulta. Todos los datos y la información especificada están sujetos a cambios sin aviso. Nuestro equipo de servicio está a su disposición para controlar nuestros productos en sus condiciones especiales de uso.

Craemer GmbH | Brocker Strasse 1 | 33442 Herzebrock-Clarholz | Alemania
Fon: +49 5245 43-0 | Ventas de exportación: +49 160 3705887
info@craemer.com | www.craemer.com