Frontumleerbehälter Stahlblech, mit Flachdeckel

2.500 l

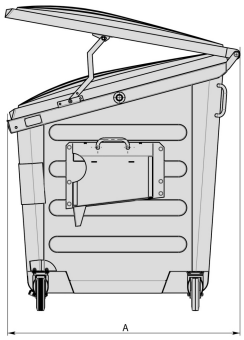

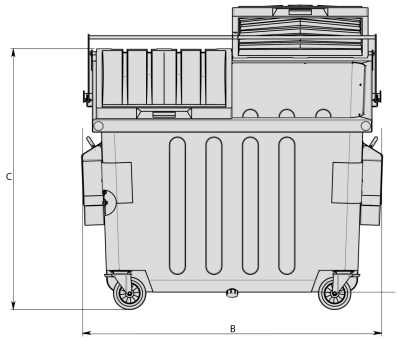

Technische Daten

Außenmaß L x B x H (mm)	**A:** max. 2070	**B:** max. 3100	**C:** max. 2020
Material			

Ausführung

Behälter entspricht:	EN 12574, EN ISO 1461
Fahrwerk:	Standkufen, alternativ mit Fahrwerk erhältlich
Aufnahme:	Aufnahmetaschen
Mit 2" Ablaufstopfen	
2 Handgriffe	
Flachdeckel, Kunststoff, geteilt	

Sonderausstattung / Zubehör

Bügel zur Arretierung des geöffneten Deckels und als Verschluss
Deckel aus Stahlblech verzinkt
Auch in Abmessungen nach US-Standard lieferabr

Verlademengen (Stk./Richtwerte)

Auf Anfrage

Beschriftung

auf dem Rumpf

*1 Bei allen Angaben handelt es sich um charakteristische Eigenschaften bzw. Richtwerte. Geringfügige optische oder technische Änderungen bzw. Verbesserungen behalten wir uns vor.

*2 Sonderausstattung und Zubehör sowie andere Farben aufpreispflichtig und auf Anfrage.

Craemer GmbH | Brocker Straße 1 | 33442 Herzebrock-Clarholz | Deutschland
Tel. +49 5245 43-0 | info@craemer.com | www.craemer.com